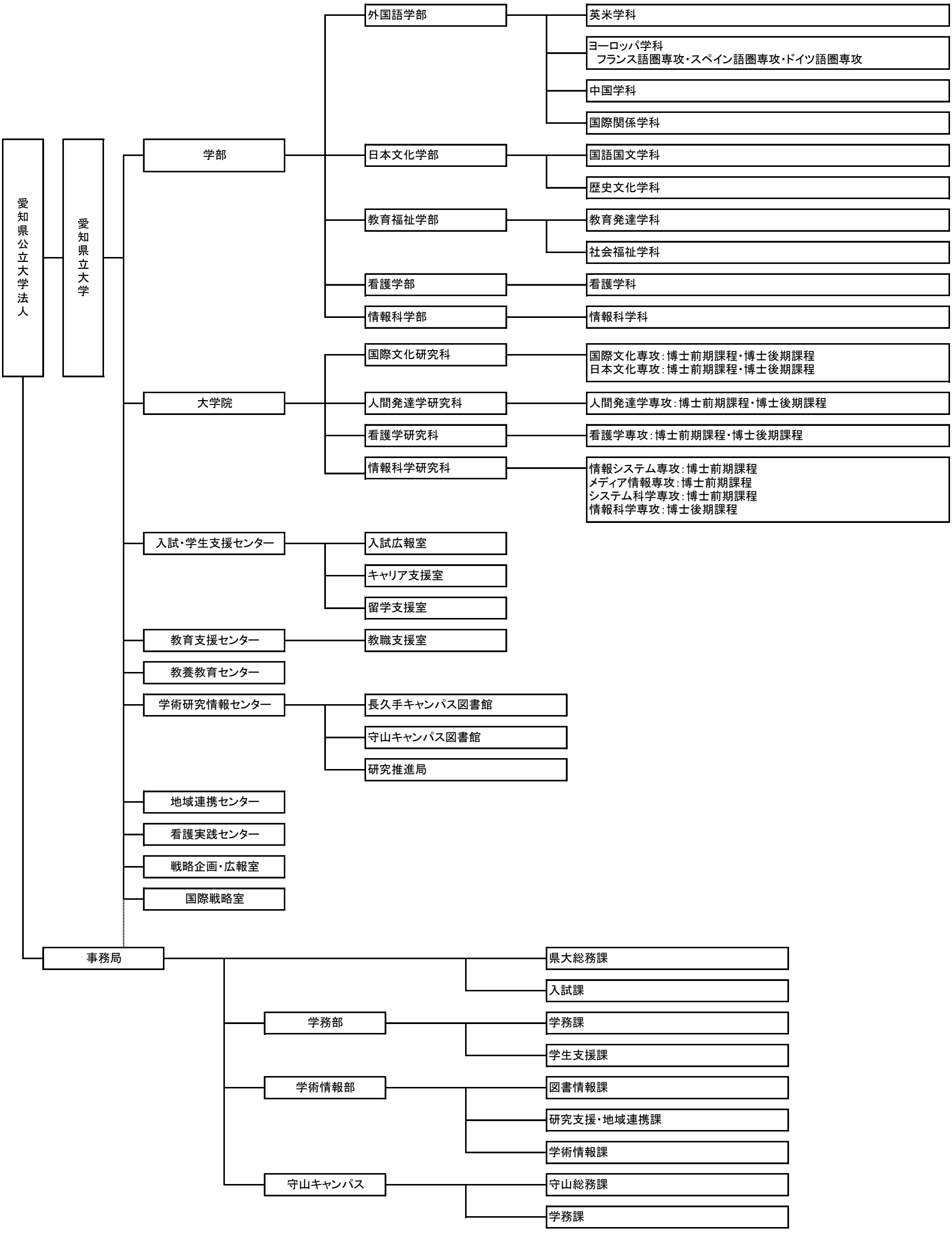
愛知県公立大学法人
愛知県立大学
学部
外国語学部
英米学科
ヨーロッパ学科
フランス語圏専攻・スペイン語圏専攻・ドイツ語圏専攻
中国学科
国際関係学科
日本文化学部
国語国文学科
歴史文化学科
教育福祉学部
教育発達学科
社会福祉学科
看護学部
看護学科
情報科学部
情報科学科
大学院
国際文化研究科
国際文化専攻：博士前期課程・博士後期課程
日本文化専攻：博士前期課程・博士後期課程
人間発達学研究科
人間発達学専攻：博士前期課程・博士後期課程
看護学研究科
看護学専攻：博士前期課程・博士後期課程
情報科学研究科
情報システム専攻：博士前期課程
メディア情報専攻：博士前期課程
システム科学専攻：博士前期課程
情報科学専攻：博士後期課程
入試・学生支援センター
入試広報室
キャリア支援室
留学支援室
教育支援センター
教職支援室
教養教育センター
学術研究情報センター
長久手キャンパス図書館
守山キャンパス図書館
研究推進局
地域連携センター
看護実践センター
戦略企画・広報室
国際戦略室
事務局
県大総務課
入試課
学務部
学務課
学生支援課
学術情報部
図書情報課
研究支援・地域連携課
学術情報課
守山キャンパス
守山総務課
学務課